□□□

□□□□

□□□

□□□

□□□

□□□ □□□□

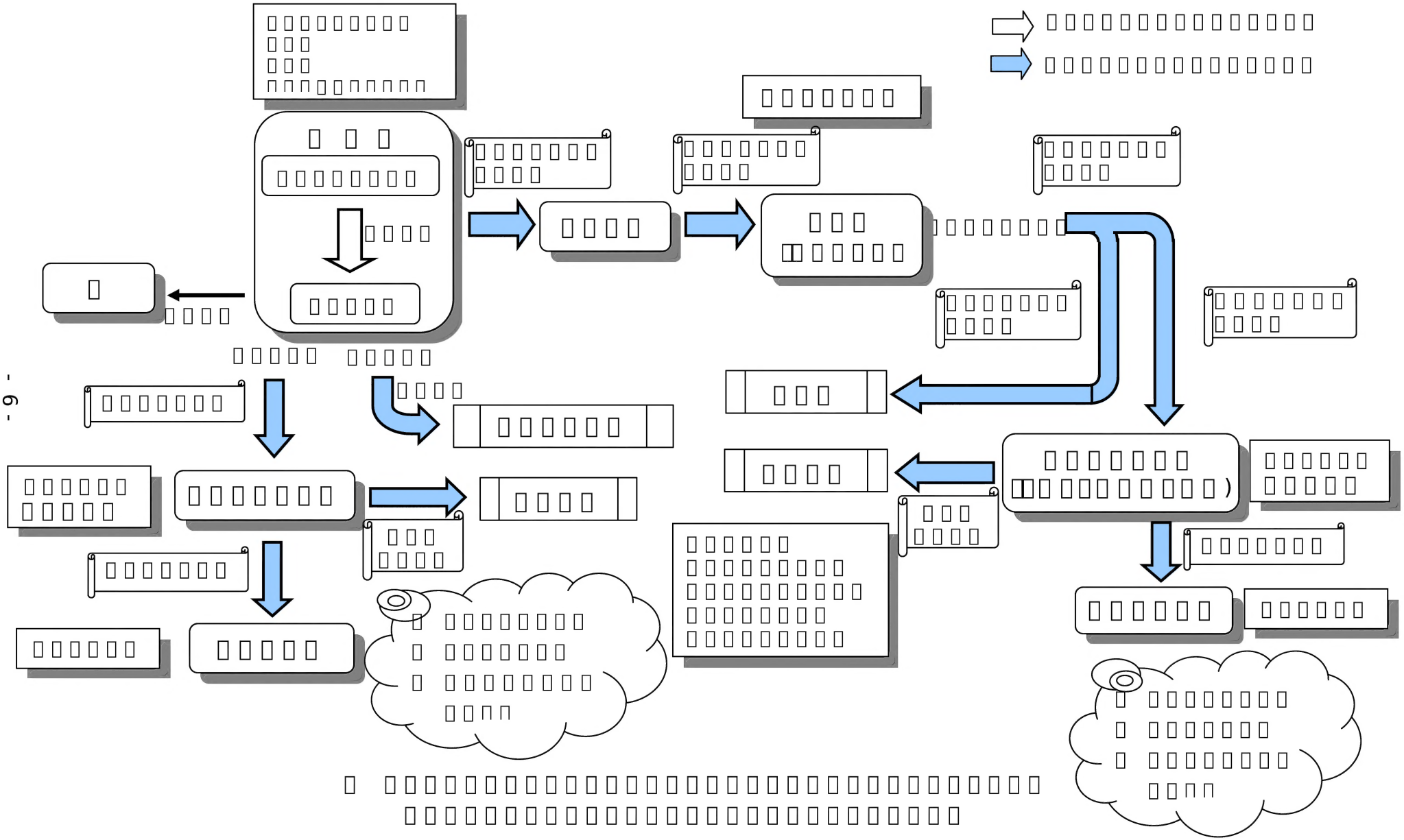

□□□

□□□ □□□□□□□□

□□□□□□□

□□□